ВИНТОВЫЕ КОМПРЕССОРЫ СЕРИИ NEW SILVER - NEW SILVER/D

- Готовы к эксплуатации
- Малошумные
- Максимально надежные
- Просты в эксплуатации и техническом обслуживании
- Безопасны
- Конкурентноспособная цена
- NEW Новая модель электронного пульта управления

Серия компрессоров «ФИАК» NEW SILVER - NEW SILVER/D предназначена для обеспечения сжатым воздухом небольших производств, автосервисов и отдельных участков на крупных промышленных предприятиях при децентрализованной системе обеспечения сжатым воздухом.

Серия NEW SILVER - NEW SILVER/D

NEW Электронный пульт управления EASY Air

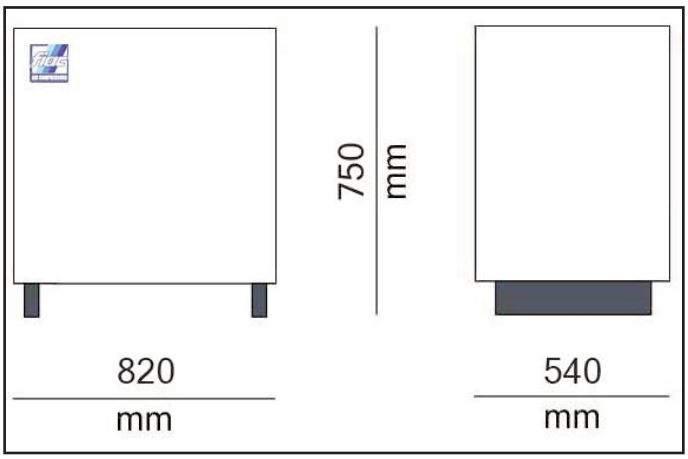

NEW SILVER 10

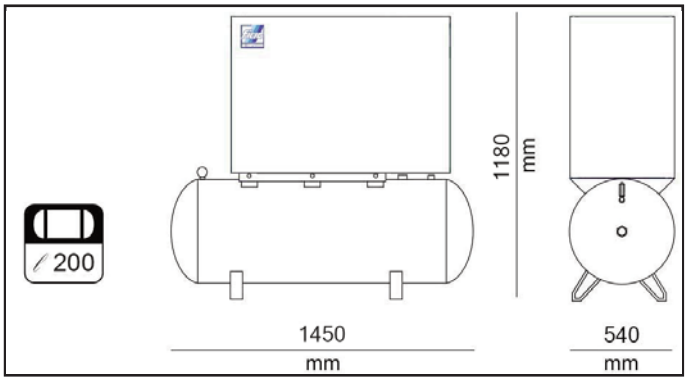

NEW SILVER 5,5/200
NEW SILVER 7,5/200

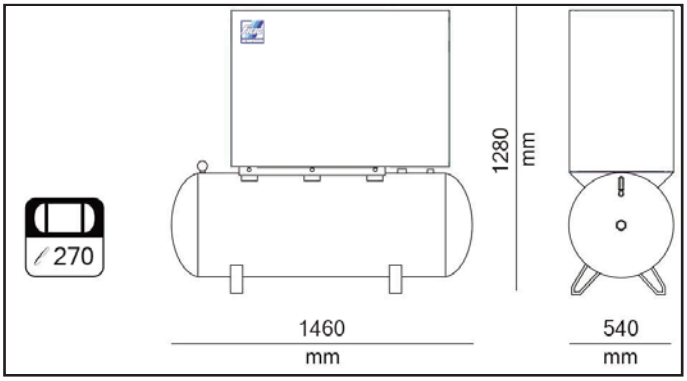

NEW SILVER /D 7,5/300
NEW SILVER /D 10/300
NEW SILVER 10/300

Модель	Макс. раб.давление, бар	Производитель-ность, л/мин	Мощность э/двигателя, л.с. - кВт	Уровень шума, дБ	Вых. соединение	Вес, кг
NEW SILVER 5,5/200	8 \ 10 \ 13	560 \ 450 \ 400	5,5 - 4	65	1/2 "	195
NEW SILVER 7,5/200	8 \ 10 \ 13	820 \ 720 \ 640	7,5 - 5,5	66	1/2 "	202
NEW SILVER D* 7,5/300	8 \ 10 \ 13	820 \ 720 \ 640	7,5 - 5,5	66	1/2 "	249
NEW SILVER 10	8 \ 10 \ 13	950 \ 860 \ 690	10 - 7,5	67	1/2 "	148
NEW SILVER 10/300	8 \ 10 \ 13	950 \ 860 \ 690	10 - 7,5	67	1/2 "	217
NEW SILVER D* 10/300	8 \ 10 \ 13	950 \ 860 \ 690	10 - 7,5	67	1/2 "	254

* В состав компрессора входит рефрижераторный осушитель сжатого воздуха